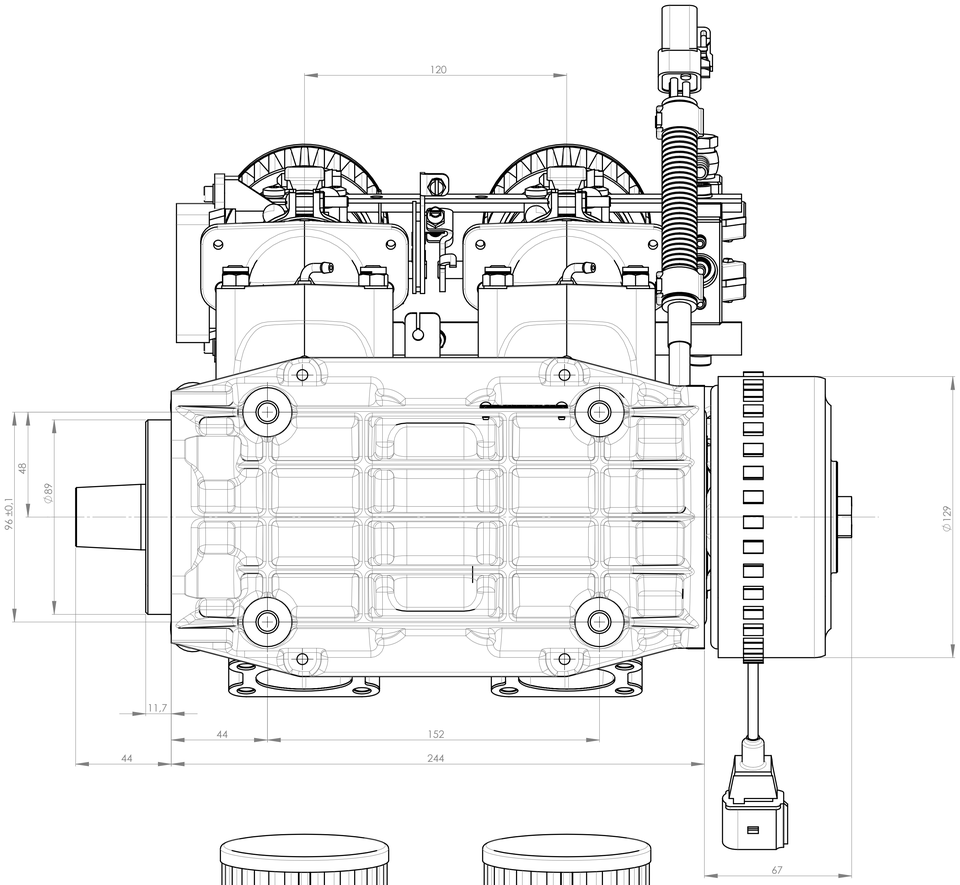

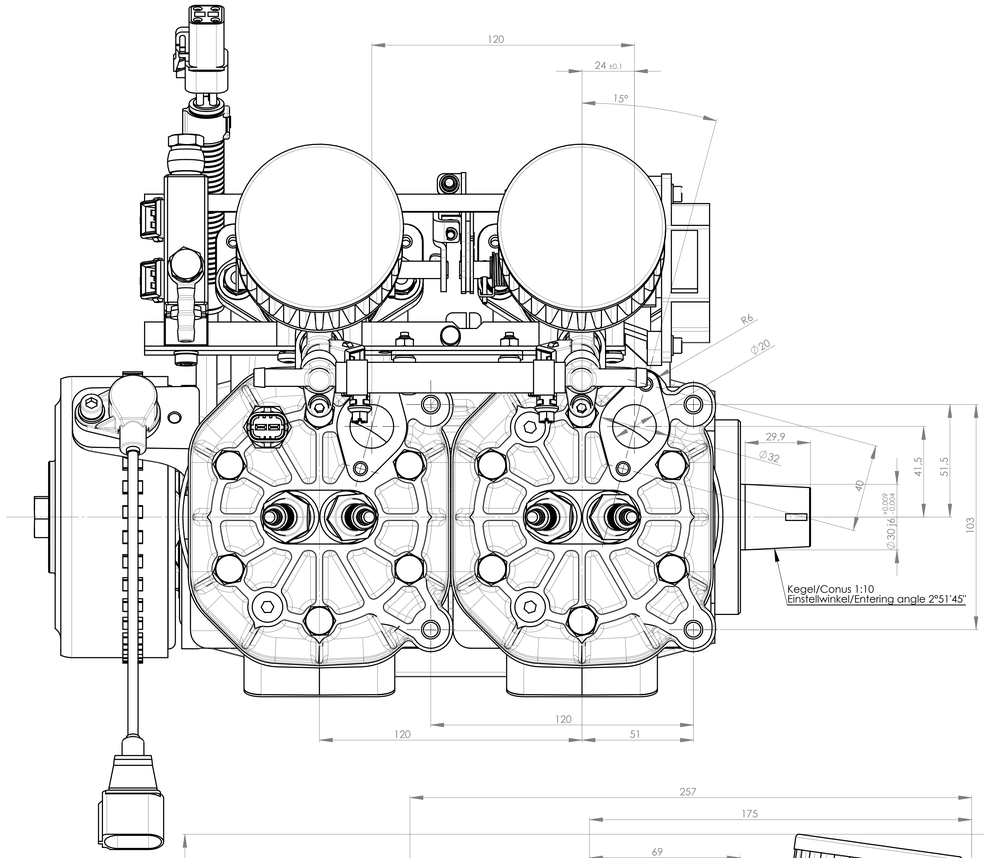

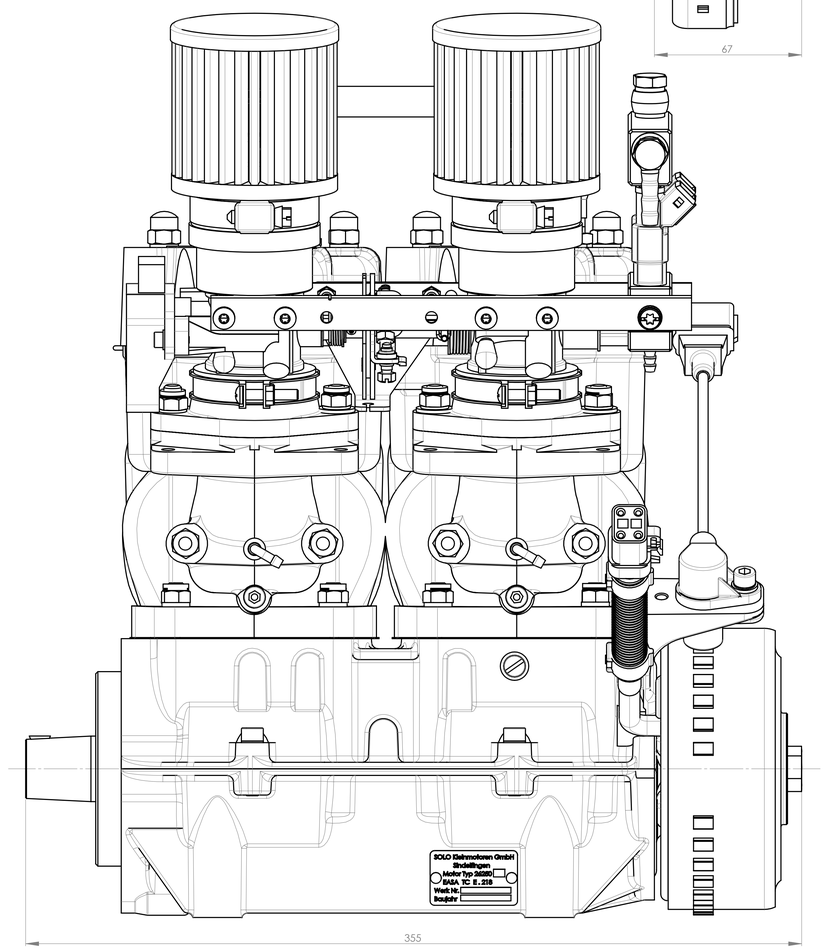

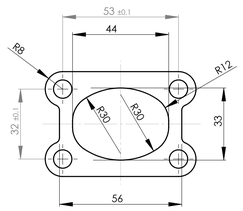

Ansicht/View - A

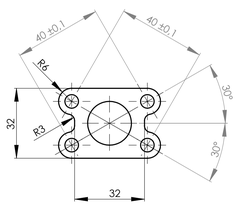

Ansicht/View - B

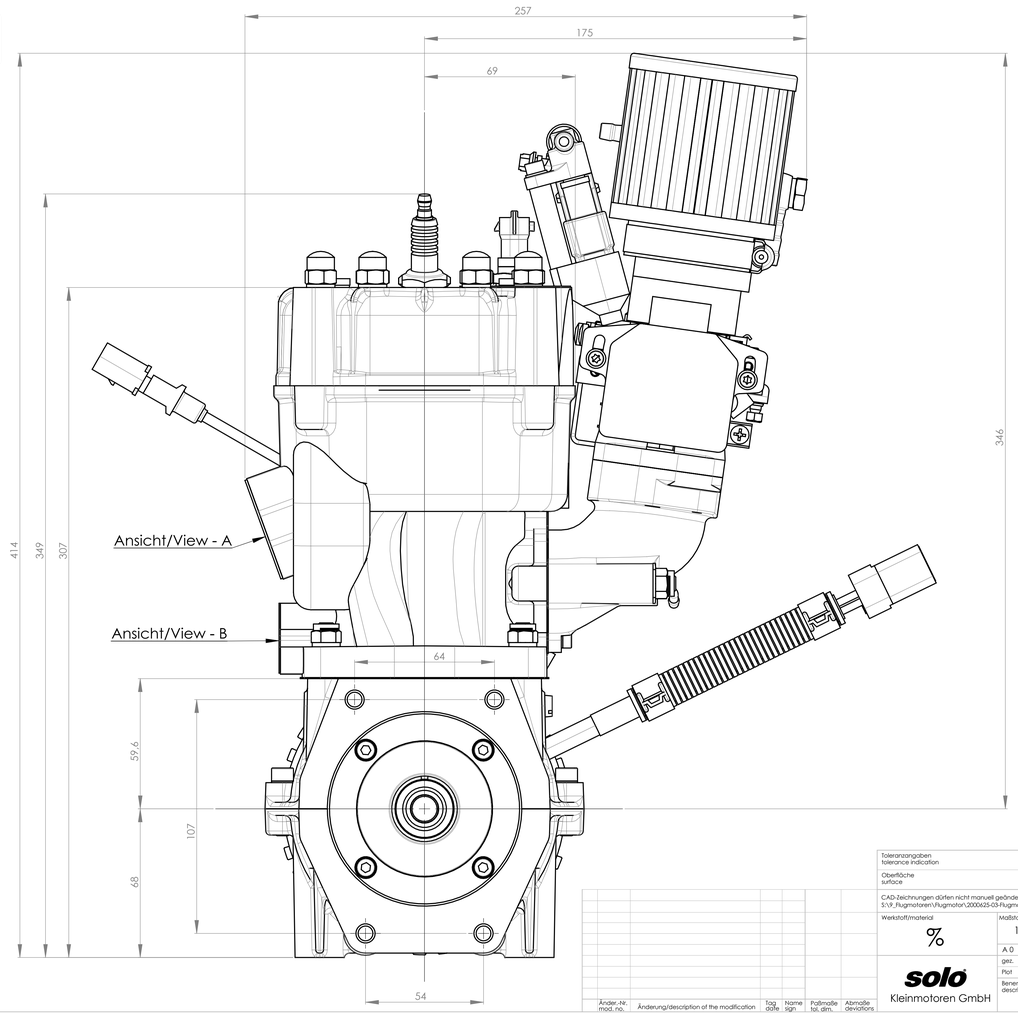

Änder.-Nr. mod. no.	Änderung/description of the modification	Tag date	Name sign	Paßmaße tol. dim.	Abmaße deviations

Toleranzangaben
tolerance indication

Oberfläche
surface

CAD-Zeichnungen dürfen nicht manuell geändert werden
S:\9_Flugmotoren\Flugmotor\2000625-03-Flugmotor-625cccm

Werkstoff/material
%

Maßstab/scale 1:1
ISO-Methode E

Gewicht/weight
Volumen/volume

Typ 2625-02i
Rohteil-Nr.
raw part number

	Tag/date	Name/name
A 0		
gez.	09.11.10	Betz
Plot	07.12.11	Betz

Zeichnungs-Nr./drawing number
20 00 625 03

solo
Kleinmotoren GmbH

Benennung
description
Flugmotor 2625-02i
Aircraft Engine 2625-02i

Alle Rechte bei SOLO Kleinmotoren GmbH, auch für den Fall von Schutzrechtsanmeldung. Jede Verfügungsbefugnis, wie Kopier- und Weitergaberecht bei uns.